Извещение о запросе предложения
на право заключения договора на изготовление, замену оконно-балконных блоков и окон из 3-х камерного профиля ПВХ REHAU 60 мм.

Наименование, место нахождения, почтовый адрес, адрес электронной почты, номер контактного телефона, ответственное должностное лицо Заказчика (заказчиков)	Частное учреждение социального обслуживания «Детская деревня – SOS Томилино» Юридический адрес: 111677, г. Москва, вн.тер.г. муниципальный округ, Некрасовка, ул. Рождественская, д. 34, этаж 1, помещ. VIII Фактический и почтовый адрес: 140070, Московская область, городской округ Люберцы, рабочий поселок Томилино, ул. Потехина, д.1Д Директор Рябинов Юрий Валентинович Телефон/факс 8 (495) 557-31-01. e-mail:ddsos-tomilino@sos-dd.org Ответственное лицо заказчика - инженер по эксплуатации зданий и сооружений Карташев Игорь Сергеевич.
Предмет договора информация о количестве и месте выполнения работ	Проведение работ по изготовлению, замене оконно-балконных блоков и окон из 3-х камерного профиля ПВХ REHAU 60 мм. в соответствии с Техническим заданием (Приложение №1 к Документации о закупке). Место проведения работ: Московская область, городской округ Люберцы, рабочий поселок Томилино ул. Потехина д. 1Д. корпуса №1;№3;№4;№6;№8;№10 ;№12
Сроки выполнения работ	Не позднее 40 рабочих дней со дня оплаты аванса.
Начальная (максимальная) цена договора	620000 (Шестьсот двадцать тысяч) рублей 00 коп., включая все налоги, сборы и обязательные платежи.
Используемый способ определения поставщика (подрядчика, исполнителя)	Информация о способе определения подрядчика приведена в разделе документации «Общие сведения о процедуре запроса предложений» (Приложение № 3 к Документации о закупке)
Срок, место и порядок подачи заявок участников закупки	Заявка на участие в запросе предложений подается участником в письменной форме в запечатанном конверте, с наименованием участника на лицевой стороне конверта. Конверт с заявкой направляется курьером или по почте по адресу: 140070, Московская область, городской округ Люберцы, рабочий поселок Томилино, ул. Потехина, д.1Д. Подача заявок производится в период с 9ч.00мин. 14.08.2024 г. до 10ч.00мин. 22.08.2024 г. Заявки, присланные позже указанного срока, не рассматриваются. (Приложение № 3 к Документации о закупке)
Место, дата и время вскрытия конвертов с заявками участников	Московская область, городской округ Люберцы, рабочий поселок Томилино, ул. Потехина, д.1Д. Дата и время вскрытия конвертов - 23.08.2024 года 11 ч.00 мин.
Сведения о праве Заказчика в одностороннем порядке отказаться от проведения процедуры закупки	Заказчик имеет право в одностороннем порядке отказаться от проведения процедуры закупки
Размер обеспечения исполнения договора	Не установлен
Место, дата и время подведения итогов и определения победителя	Московская область, городской округ Люберцы, рабочий поселок Томилино, ул. Потехина, д.1Д. Заседание конкурсной комиссии - 23.08.2024 года 12 ч.00 мин
Форма заявки на участие в запросе предложений, в том числе подаваемой в форме электронного документа	В соответствии с Приложением № 2 к Документации о закупке

Заказчик:
Директор «Детская деревня – SOS Томилино» **Рябинов Ю.В.**

08.08.2024г.

Утверждаю
Директор Частного учреждения социального обслуживания «Детская деревня – SOS Томилино»
_____ Рябинов Ю.В.
от «13» августа 2024г.

ДОКУМЕНТАЦИЯ

к запросу предложений на право заключения договора на изготовление, замену оконно-балконных блоков и окон из 3-х камерного профиля ПВХ REHAU 60 мм.

2024г.

1. Общие сведения о процедуре запроса предложений……3
2. Требования к участникам запроса предложений……3
3. Порядок предоставления заявок……. ……....4
4. Порядок формирования цены договора и порядок оплаты ……..…5
5. Критерии отбора предложений ……..……5
6. Порядок оценки и сопоставления заявок на участие в запросе предложений ……..5
Приложения:
1. ТЕХНИЧЕСКОЕ ЗАДАНИЕ……...……...8
2. ЗАЯВКА УЧАСТНИКА……..……..……...……...10
3. ПРОЕКТ ДОГОВОРА……..…….....11

1. Общие сведения о процедуре запроса предложений

1.1. Частное учреждение социального обслуживания «Детская деревня –SOS Томилино» Московская область, городской округ Люберцы, рабочий поселок Томилино, ул. Потехина, д.1Д, именуемое далее – Заказчик, Тел/факс 8(495) 557-31-01, организует размещение заказа способом запроса предложений на право заключения договора на изготовление, замену оконно-балконных блоков и окон из 3-х камерного профиля ПВХ REHAU 60 мм.(**Далее по тексту изделия**).

Информация о проведении запроса предложений, включая извещение и документацию по закупке, рассылается по электронной почте потенциальным поставщикам и размещается Заказчиком на сайте Заказчика www.sos-dd.ru. и в трех интернет источниках (https://rostender.info/announce, https://www.jcat.ru/business/,https://tendericon.ru/).

1.2. **Предмет договора**: Проведение работ по изготовлению, замене, оконно-балконных блоков и окон из 3-х камерного профиля ПВХ REHAU 60 мм в соответствии техническим заданием Заказчика.

1.3. **Сроки проведения работ:** Не позднее 40 рабочих дней со дня оплаты аванса.

1.4. Для участия в запросе предложений необходимо своевременно подать заявку, подготовленную в порядке, оговоренном в Документации. Заявки предоставляются по адресам, указанным в Извещении о запросе предложений.

1.5. Процедура запроса предложений не является конкурсом, ее проведение не регулируется соответствующими статьями 447-449 части первой Гражданского кодекса Российской Федерации. Данная процедура запроса предложений также не является публичным конкурсом и не регулируется статьями 1057—1061 части второй Гражданского кодекса Российской Федерации и не накладывает на организатора размещения заказа соответствующего объема гражданско-правовых обязательств по обязательному заключению договора с победителем запроса предложений. Заказчик вправе на любом этапе отказаться от проведения запроса предложений, о чем в течение трех рабочих дней со дня принятия указанного решения Заказчиком направляются соответствующие уведомления всем Участникам, подавшим предложения на участие в запросе предложений.

1.6. Извещение является составной частью Документации, является приглашением предоставлять заявку и должны рассматриваться Участниками с учетом этого.

1.7. Предложение Участника имеет правовой статус заявки и будет рассматриваться Заказчиком в соответствии с этим.

2.Требования к Участникам запроса предложений:

Участником запроса предложений может быть любое юридическое лицо или несколько юридических лиц, выступающих на стороне одного участника запроса предложений, независимо от организационно-правовой формы, формы собственности, места нахождения и места происхождения капитала либо любое физическое лицо или несколько физических лиц, выступающих на стороне одного участника запроса предложений, в том числе индивидуальный предприниматель или несколько индивидуальных предпринимателей, выступающих на стороне одного участника запроса предложений, своевременно подавшее надлежащим образом оформленную заявку (Приложение №2) по предмету запроса и документы согласно настоящей документации.

Претендовать на победу в запросе предложений могут Участники, предложившие минимальный срок выполнения работ и наилучшую (наименьшую) стоимость исполнения договора и соответствующие условиям исполнения договора, указанным в конкурсной документации. Участники запроса предложений должны соответствовать следующим обязательным требованиям:

а) быть правомочным заключать договор;

б) соответствовать требованиям, устанавливаемым в соответствии с законодательством Российской Федерации к лицам, осуществляющим поставки товаров, выполнение работ, оказание услуг, являющихся предметом закупки;
в) иметь необходимые для исполнения договора ресурсы;
г) не проведение ликвидации участника закупки- юридического лица и отсутствие решения арбитражного суда о признании участника закупки- юридического лица или индивидуального предпринимателя несостоятельным (банкротом) и об открытии конкурсного производства;
д) не являться организацией, на имущество которой наложен арест по решению суда, административного органа и (или) экономическая деятельность которой приостановлена;
е) не иметь задолженности по начисленным налогам, сборам и иным обязательным платежам в бюджеты любого уровня или государственные внебюджетные фонды за прошедший календарный год, размер которой превышает двадцать пять процентов балансовой стоимости активов участника процедуры закупки по данным бухгалтерской отчетности за последний отчетный период;
ж) отсутствие сведений об участнике закупки в реестре недобросовестных поставщиков (исполнителей), предусмотренных Федеральным законом от 5 апреля 2013 года № 44-ФЗ «О контрактной системе в сфере закупок товаров, работ, услуг…»;
з) не приостановление деятельности участника закупки в порядке, предусмотренном Кодексом Российской Федерации об административных правонарушениях»;
и) отсутствие у участника закупки –физического лица либо у руководителя, членов коллегиального исполнительного органа или главного бухгалтера юридического лица-участника закупки взаимоотношений с работниками Заказчика, имеющими возможность влиять на принятие решения;
к) отсутствие у участника закупки –физического лица либо у руководителя, членов коллегиального исполнительного органа или главного бухгалтера юридического лица – участника закупки судимости за преступления в сфере экономики (за исключением лиц у которых такая судимость погашена или снята), а также неприменение в отношении указанных физических лиц наказания в виде лишения права занимать определенные должности или заниматься определенной деятельностью, которые связаны с поставками товаров, выполнением работ, оказанием услуг, являющихся предметом закупки, и административного наказания в виде дисквалификации.

3. Порядок предоставления заявок:

3.1. Участник включает в состав заявки следующие документы для подтверждения его соответствия требованиям, установленным к Участникам:
а) **Заявка претендента на участие** в запросе предложений в соответствии с (Приложением № 2) к Документации, включая описание выполняемых работ с указанием их стоимости, возможных льгот в отношении организатора запроса предложений, условий, которые претендент считает нужным указать (допускается представлять в виде приложений к настоящей документации).
б) **сметный расчет/ расшифровка стоимости;**
3.2. Заявки предоставляются в запечатанном конверте, с наличием на лицевой стороне конверта полного наименования Участника, подающего заявку и предмета запроса предложений не позднее даты, указанной как дата окончания приема заявок на участие в запросе предложений.
3.3. Конверт направляется курьером или по почте по адресу: 140070 Московская область, городской округ Люберцы, рабочий поселок Томилино, ул. Потехина, д.1Д. В случае, если документы не предоставлены в указанный срок в извещении, заявка такого участника не рассматривается.
3.4.В случае, если по каким-либо причинам Участник не может предоставить требуемый документ, он прилагает справку в произвольной форме, объясняющую причину отсутствия

требуемого документа, а также содержащую заверения в соответствии Участника данному требованию.
3.5. В случае не предоставления заявок на запрос предложений Участниками, срок приема заявок может быть продлен еще на 5 дней, о чем Заказчик делает соответствующее извещение.

4. Порядок формирования цены договора и порядок оплаты.

4.1. Порядок формирования цены: в цену должна быть включена стоимость поставки изделий, монтажные, демонтажные работы, с учетом всех затрат, включая транспортные расходы, командировочные расходы, налоги и сборы и другие обязательные платежи. Валютой, используемой при формировании цены заявки и расчетах, является российский рубль.
4.2. Для Участников, находящихся на упрощенной системе налогообложения (не являющихся плательщиками НДС), ценовое предложение определяется в том же порядке, что и для Участников, находящихся на общей системе налогообложения. Итоговая сумма затрат на выполнение всего объема поставки указывается без НДС. В данном случае Участник должен предоставить уведомление о возможности применения упрощенной системы налогообложения.
4.3. Ценовое предложение должно учитывать:

а) условия оплаты;

б) сроки поставки оборудования;

в) соответствие требованиям и условиям, указанным в конкурсной документации и техническом задании (Приложение №1 к Документации о закупке путем запроса предложений);

4.4. Оплата поставки оборудования производится в следующем порядке - предоплата в размере 70% в течение 5 рабочих дней со дня заключения сторонами договора.

5.Критерии оценки предложений:

№ п/п	Критерий оценки	Для проведения оценки по критерию в документации о закупке необходимо установить	Значимость критерия
1.	Наименьшая цена договора	Не более 620000руб.	80%
2.	Срок выполнения работ	Минимальный срок выполнения работ, с даты заключения договора. В случае, если минимальный срок выполнения работ Заказчиком не установлен, для целей оценки заявок на участие в закупке, он принимается равным нулю	20%

6. Порядок оценки и сопоставления заявок на участие в запросе предложений.

К участию в процедуре запроса предложений допускаются Участники, по всем требованиям соответствующие документации о запросе предложений. Предложения, не соответствующие указанным требованиям, отклоняются по основаниям, предусмотренным документацией о запросе предложений. При этом не допускается предъявлять к Участникам запроса предложений, а также к закупаемым работам, услугам, и к условиям исполнения договора требования и осуществлять оценку и сопоставление предложений по критериям и в порядке, которые не указаны в документации о запросе предложений. Требования, предъявляемые к Участникам запроса предложений, к закупаемым работам,

услугам, а также к условиям исполнения договора, критерии и порядок оценки и сопоставления предложений, установленные Заказчиком, применяются в равной степени ко всем Участникам, к предлагаемым ими работам, услугам, к условиям исполнения договора. Закупочная комиссия вправе признать несущественными отклонения от требований документации о запросе предложений только в случае, если эти отклонения не ущемляют права других Участников запроса предложений и не могут повлиять на результат оценки коммерческих предложений (например, наличие опечаток, не влияющих на смысл сведений документации о запросе предложений и т.д.).

В случае расхождения в стоимости, указанной цифрами и прописью, предлагаемой Участником стоимостью считается стоимость, указанная прописью.

Предложения, соответствующие документации о запросе предложений, и допущенные закупочной комиссией до участия в процедуре запроса предложений, рассматриваются и оцениваются закупочной комиссией в сроки рассмотрения и оценки заявок, указанные в извещении о проведении запроса предложений.

Комиссия оценивает и сопоставляет предложения и проводит их ранжирование по степени предпочтительности в соответствии с критериями и порядком оценки, установленными в документации.

Оценка заявок осуществляется в следующем порядке: Присуждение каждой заявке порядкового номера по мере уменьшения степени выгодности предложения участника закупки производится по результатам расчета итогового рейтинга по каждой заявке. Заявке, набравшей наибольший итоговый рейтинг, присваивается первый номер. Дальнейшее распределение порядковых номеров заявок осуществляется в порядке убывания итогового рейтинга.

Рейтинг заявки по каждому критерию представляет собой оценку в баллах, получаемую по результатам оценки по критериям. Дробное значение рейтинга округляется до двух десятичных знаков после запятой по математическим правилам округления.

Рейтинг, присуждаемый заявке по критерию 1, определяется по формуле:

$$Rai = \frac{Amax - Ai}{Amax} x100$$

где:

Rai - рейтинг, присуждаемый i-й заявке по указанному критерию;

Amax - начальная цена договора. Если в извещении и документации о закупке Заказчиком (заказчиками) не установлена начальная цена договора, то за Amax принимается максимальная цена из предложенных участниками закупки; Ai - цена договора, предложенная i-м участником.

Рейтинг, присуждаемый заявке по критерию «Срок поставки товара (выполнения работ, оказания услуг)», определяется по формуле:

$$R_{Bi} = \frac{B^{max} - B^{i}}{B^{max} - B^{min}} x100$$

где:

Rbi - рейтинг, присуждаемый i-й заявке по указанному критерию;

Bmax - максимальный срок поставки товара (выполнения работ, оказания услуг), установленный Заказчиком (заказчиками) в документации, в единице измерения срока (периода) поставки товара (выполнения работ, оказания услуг) с даты заключения договора;

Bmin - минимальный срок поставки товара (выполнения работ, оказания услуг), установленный Заказчиком (заказчиками) в документации, в единице измерения срока

(периода) поставки товара (выполнения работ, оказания услуг) с даты заключения договора;

Bi - предложение, содержащееся в i-й заявке по сроку поставки товара (выполнения работ, оказания услуг), в единице измерения срока (периода) поставки товара (выполнения работ, оказания услуг) с даты заключения договора.

Итоговый рейтинг **Si** заявки рассчитывается путем сложения рейтингов по каждому из критериев оценки заявок на участие в конкурсе, запросе предложений, умноженных на коэффициенты значимости данных критериев. Коэффициент значимости конкретного критерия равен величине значимости такого критерия в процентах, деленному на 10.

Si = R1i*0,8 + R2i*0,2

Комиссия вправе не определять победителя в случае, если по результатам оценки заявок ни одна из заявок не получит итоговый рейтинг более 20 баллов. В указанном случае Заказчик (заказчики) вправе объявить о проведении процедуры закупки повторно. При этом Заказчик (заказчики) вправе внести изменения в документацию о закупке.

Каждому Участнику присваивается ранговое место по каждому критерию. Победителем является Участник, предложивший наилучшие условия исполнения договора. Подведение итогов закупки оформляется протоколом закупочной комиссии. Максимальный срок рассмотрения предложений составляет 7 рабочих дней, с даты окончания принятия предложений, установленной в документации о запросе предложений.

По результатам подведения итогов запроса предложений закупочной комиссией могут определяться победитель запроса предложений и Участники запроса предложений, занявшие второе и третье места. С Участниками, занявшими вторые и третьи места, по решению закупочной комиссии могут быть подписаны протоколы о намерениях.

В случае, если победитель запроса предложений отказался от подписания договора или договор с победителем расторгнут в связи с ненадлежащим выполнением своих обязательств по договору, закупочная комиссия вправе принять решение о заключении договора с Участником, занявшим второе место (либо третье место в случае если Участник, занявший второе место, отказался от подписания договора или договор с таким Участником расторгнут в связи с ненадлежащим выполнением своих обязательств по договору) на основании протокола о намерениях. Составленный заказчиком договор направляется победителю (единственному участнику, Участнику, занявшему второе или третье место) по почте заказным письмом с уведомлением о вручении или с курьером в течение трёх календарных дней с момента составления протокола подведения итогов закупки закупочной комиссией.

Договор должен быть подписан через ЭДО или на бумажном носителе и направлен победителем (единственным участником, Участником, занявшим второе или третье место) в адрес 140070, Московская область, городской округ Люберцы, рабочий поселок Томилино, ул. Потехина, д.1Д по почте или с курьером не позднее 10 (десяти) календарных дней со дня его получения адресатом.

Приложение №1
к Документации о закупке путем
запроса предложений

Техническое задание
на изготовление, замену оконно-балконных блоков и окон из 3-х камерного профиля ПВХ REHAU 60 мм.

1.Адрес выполнения работ: Московская область, городской округ Люберцы, рабочий поселок Томилино ул. Потехина д. 1Д. корпуса №1; №3;№4;№6;№8;№10;№12 .

2.Наименование работ: Изготовление, замена оконно-балконных блоков и окон из 3-х камерного профиля ПВХ REHAU 60 мм. и откосов.

3. Условия оплаты: аванс в размере 70% от суммы договора.

4. Срок сдачи работ: не позднее 40 рабочих дней со дня оплаты аванса.

5. Технические характеристики, количество

№ п/п	Наименование товара, работ (технические характеристики)	Количество
1.	Изготовление оконно-балконного блока ПВХ в соответствии с нижеуказанными характеристиками: Оконно-балконный блок ПВХ состоит из 2 элементов: Элемент №1 - стеклопакет: двухкамерный, толщиной не менее 32мм - цвет профиля: белый - профиль: 3 камерный REHAU 60 мм. (поливинилхлорид), морозостойкий уплотнительная резина термоэластопласт, -двойной контур уплотнения, уплотнительная резина с воздушной камерой -рама армированная -механизм открывающейся двери поворотный по ходу эвакуации на улицу - фурнитура однофазная, имеющая регулировку по прижиму - ручка белого цвета, тип алюминиевый - внутренние откосы: ПВХ сэндвич-панели белого цвета Элемент №2 - одностворчатое глухое окно - стеклопакет: двухкамерный, толщиной не менее 32мм - цвет профиля: белый - профиль: 3 камерный из ПВХ REHAU 60 мм. (поливинилхлорид), морозостойкий уплотнительная резина термоэластопласт, двойной контур уплотнения, уплотнительная резина с воздушной камерой, рама армированная - внутренние откосы: ПВХ сэндвич-панели белого цвета	6 шт.
2	Изготовление оконного блока ПВХ в соответствии с нижеуказанными характеристиками: -стеклопакет: двухкамерный, толщиной не менее 32мм с декоративной раскладкой 8мм (цвет белый, 8 полей в створке) - цвет профиля: белый - профиль 3 камерный из ПВХ REHAU 60 мм. (поливинилхлорид), морозостойкий уплотнительная резина термоэластопласт, двойной контур уплотнения, уплотнительная резина с воздушной камерой -рама армированная - внутренние откосы: ПВХ сэндвич-панели белого цвета - фурнитура: поворотно- откидная с режимом проветривания - ручка алюминиевая белого цвета с запирающимся на ключ замком -двустворчатое окно: левая створка поворотная, правая створка поворотно-откидная с режимом проветривания.	3шт.
3.	Предварительный контрольный замер, доставка к месту установки оконно-балконных блоков, окон и откосов по адресу: Московская область, городской округ Люберцы, рабочий поселок Томилино, ул. Потехина, д.1Д	

4.	Демонтаж старых оконно- балконных блоков и окон, откосов /монтаж новых оконно- балконных блоков и окон, откосов.	
5.	Вывоз мусора и отходов при установке.	

6. Общие требования к работам, требования к качеству, потребительским свойствам.

Изделия и материалы должны быть: новыми, соответствовать действующим ГОСТам, стандартам качества и иным требованиям, применяемым к данному виду изделий и работ в соответствии с законодательством РФ.

7. Требования к гарантийному сроку Гарантия качества должна распространятся на изделия, а также материалы и установку и должна составлять не менее 3 лет. Срок гарантии исчисляется со дня подписания сторонами закрывающих документов.

8. Время проведения работ по установке у Заказчика: с 9 00-18 00 часов в рабочие дни.

9. Конфигурация, примерные размеры и количество оконно-балконных блоков и окон:

Шесть комплектов оконно-балконных блоков ПВХ состоящих из 2-х элементов

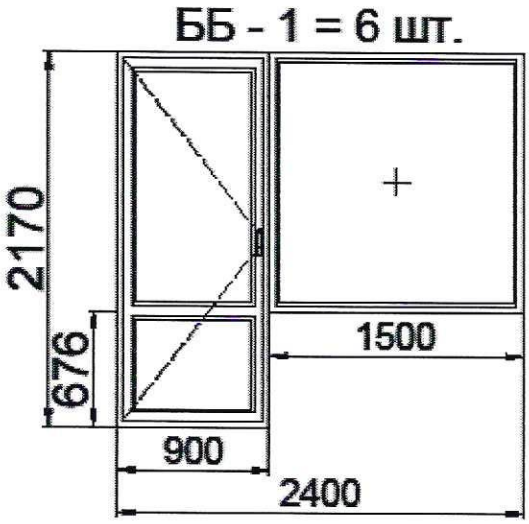

Три комплекта оконного блока ПВХ состоящего из 1-го элемента

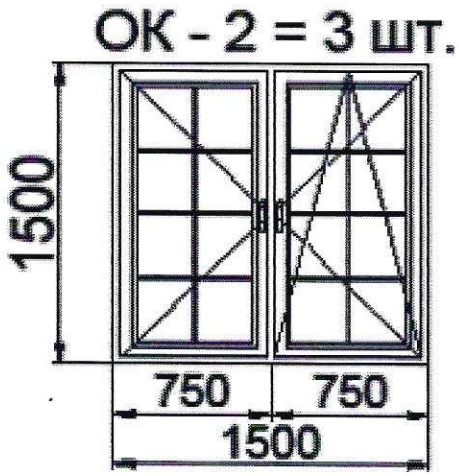

Инженер по эксплуатации _____/ И.С.Карташев /

Приложение №2
к Документации о закупке путем
запроса предложений

Регистрационный №_____

от «___» _____2024 г
(присваивается организатором закупки)

ОФЕРТА (ЗАЯВКА) УЧАСТНИКА
на участие в запросе предложений на право заключения договора на изготовление, замену оконно-балконных блоков и окон из 3-х камерного профиля ПВХ REHAU 60 мм.

Внимание:
Вся информация, содержащаяся в данном документе, считается конфиденциальной и будет использована только для целей проведения процедуры закупки.
Отсутствие каких-либо сведений, предусмотренных в содержании заявки, не является единственным основанием для непризнания Участника победителем.

1. Информация об участнике:

Полное наименование участника с указанием организационно-правовой формы (для юридического лица)	
Дата и № документа, подтверждающего государственную регистрацию претендента в качестве юридического лица, кем выдан, для физ. лица – паспорт, ИНН и (в случае представления интересов) доверенность.	

2. Основные виды деятельности Участника:

Вид деятельности	Краткое описание

1.Изучив документацию о запросе предложений на право заключения договора на изготовление, замену оконно-балконных блоков и окон из 3-х камерного профиля ПВХ REHAU 60 мм. (далее по тексту - изделия), а также применимые к данному запросу нормативные правовые акты,

_____
(наименование участника закупки с указанием организационно-правовой формы, место нахождения, почтовый адрес
_____
(для юридического лица), номер контактного телефона)

в лице_____
(наименование должности, Ф.И.О. руководителя, уполномоченного лица (для юридического лица)

сообщает о согласии участвовать в запросе предложений на условиях, установленных в документации (извещении о проведении закупки, документации о закупке, техническом задании, проекте договора), и направляет настоящую заявку на участие в закупке.
2. Мы согласны выполнить работ по изготовлению, замене оконно-балконных блоков и окон из 3-х камерного профиля ПВХ REHAU 60 мм. в соответствии с требованиями документации о закупке и на условиях, которые мы представили ниже в заявке, а именно:
А. Общая стоимость работ по изготовлению, замене оконно-балконных блоков и окон из 3-х камерного профиля ПВХ REHAU 60 мм. в соответствии с полученной документацией
_____
(включая извещение о проведении закупки, техническое задание)

Б. Сроки проведения работ _____
В. Обеспечение гарантии качества поставленных изделий _____
(мероприятия по обеспечению качества)

Г. С требованиями к Поставщикам товара _____согласен_____.
(в соответствии с требованиями документации по закупке)

Д. С гарантийными, обязательствами **согласен**, срок гарантии составляет
_____
(указать предлагаемый гарантийный срок, но не менее 3 лет).

3. Мы ознакомлены с материалами, содержащимися в документации (в т.ч. извещением о проведении закупки, техническим заданием, проектом договора), и не имеем к ним претензий.
4. Мы согласны с тем, что в случае, если нами не были учтены какие-либо затраты на работы по изготовлению, замене изделий, условие договора будет в любом случае выполнено в полном соответствии с требованиями документации закупки, включая требования, содержащиеся в технической части документации, в пределах предлагаемой нами стоимости.
5. Если наши условия, изложенные выше, будут приняты, мы берем на себя обязательство выполнить все условия на требуемых условиях, обеспечить выполнение гарантийных обязательств в соответствии с требованиями документации о закупке, включая требования, содержащиеся в технической части документации, и согласно нашим условиям, которые мы просим включить в договор.
6. Настоящей заявкой на участие в закупке сообщаем, что в отношении

_____
(наименование участника размещения заказа (для юридических лиц),

не проводится процедура ликвидации, отсутствует решение арбитражного суда о признании банкротом и об открытии конкурсного производства, деятельность не приостановлена и подтверждаем соответствие всем требованиям Заказчика, указанным в конкурсной документации.
7. Настоящим гарантируем достоверность представленной нами в заявке на участие в запросе предложений информации и подтверждаем право заказчика, не противоречащее требованию формирования равных для всех участников условий, запрашивать у нас, упомянутых в заявке на участие в запросе предложений, юридических и физических лиц информацию, уточняющую представленные нами в ней сведения, в том числе сведения о соисполнителях.
8. В случае, если наши условия будут признаны лучшими, мы берем на себя обязательства подписать договор с заказчиком: Частное учреждение социального обслуживания «Детская деревня – SOS Томилино» в соответствии с требованиями документации о запросе предложений, и в соответствии с предложенными нами условиями.
9. В случае если наши условия будут лучшими после условий победителя запроса предложений, а победитель запроса предложений будет признан уклонившимся от заключения договора, мы обязуемся подписать договор на поставку товара в соответствии с требованиями документации Заказчика о запросе предложений и предложениями, содержащимися в нашей заявке.
10. Сообщаем, что для оперативного уведомления нас по вопросам организационного характера и взаимодействия с Заказчиком, нами уполномочен

_____
(указать Ф.И.О. полностью, должность и контактную информацию уполномоченного лица, включая телефон, факс (с указанием междугородного кода телефонной связи), адрес).

Все сведения о проведении запроса предложений просим сообщать указанному уполномоченному лицу.
11. Банковские реквизиты участника закупки:
ИНН _____, КПП _____.
Наименование и местонахождение обслуживающего банка _____.
Расчетный счет_____. Корреспондентский счет _____.
Код БИК _____.
12. Корреспонденцию в наш адрес просим направлять по адресу:
_____
13. Настоящая заявка на участие в процедуре запроса предложений подкрепляется документами:

а). Выписка из ЕГРЮЛ (ЕГРИП для индивидуальных предпринимателей) или заверенную участником копию указанного документа (полученную не ранее чем за шесть месяцев до дня получения извещения о проведении открытого запроса предложений);
б) Заверенная участником копия уведомления ФНС РФ о возможности применения упрощенной системы налогообложения или информационного письма (в случае ее применения участником);
в) Ведомость объемов работ (смета) с указанием стоимости работ и материалов по каждой позиции, включая проектные работы;
являющимися неотъемлемой частью нашей заявки на участие, согласно описи, на____ ___ стр.

Примечание:

Участник гарантирует достоверность представленных данных.
Детская деревня – SOS Томилино имеет право на проверку всех сведений, представленных участником.

ОБЯЗАТЕЛЬСТВО УЧАСТНИКА

В случае признания победителем в запросе предложений Участник заключает с его организаторами договор, предусмотренный в документации запроса предложений, на условиях, изложенных в «Оферте Участника».

Особые пожелания в отношении организатора запроса предложений (при наличии).

_____

_____

_____

Мы подтверждаем достоверность указанной в настоящей оферте информации.

Руководитель:	ФИО (полностью) Должность	Подпись
Контактное (ответственное) лицо:	ФИО (полностью) Должность	Подпись

Печать организации

М. П.

Проект договора №____
на изготовление, замену оконно-балконных блоков и окон из 3-х камерного профиля ПВХ REHAU 60 мм.

г. Люберцы "___" _____ 202_ г.

Частное учреждение социального обслуживания «Детская деревня – SOS Томилино» в лице Директора Рябинова Юрия Валентиновича, действующего на основании Устава, именуемое в дальнейшем "ЗАКАЗЧИК"," с одной стороны, и _____ «_____», в лице _____действующего на основании _____, именуемое в дальнейшем ИСПОЛНИТЕЛЬ", с другой стороны, заключили настоящий Договор о нижеследующем:

1.ПРЕДМЕТ ДОГОВОРА

1.1. Заказчик поручает, а Исполнитель принимает на себя следующие обязательства: изготовить, заменить оконно-балконные блоки и окна из 3-х камерного профиля ПВХ REHAU 60 мм. и откосы в соответствии с Техническом задании (Приложение №1) к договору.
1.2. Сроки выполнения обязательств составляют ____ рабочих дней со дня осуществления авансового платежа Заказчиком, подтвержденного электронной копией платежного поручения.

2. ПОРЯДОК ВЫПОЛНЕНИЯ РАБОТ

2.1. Исполнитель производит на объекте Заказчика необходимые замеры для изготовления изделий, и маркируют их. Заказчик обязан сохранить маркировку до начала монтажа.
Исполнитель подготавливает эскизы изделий в соответствии с Техническим заданием (Приложение №1). Эскизы изделий согласовываются Сторонами и оформляются в виде Приложений к настоящему Договору.
2.2. Заказчик обязан при подписании Договора проверить эскизы заказанных изделий и их комплектующих (цвет, тип открывания, конструкцию, тип и цвет ручек, наличие подоконников, отливов, откосов и др.).
2.3. После подписания Заказчиком Договора претензии по п. 2.2. не принимаются.
2.4. Все дополнения (изменения) Заказчика п.п. 1.1 и 1.2 принимаются после подписания Договора только в письменном виде.
2.5. Время проведения работ по установке у Заказчика: с 9 00-18 00 часов в рабочие дни.
2.6. Стоимость выполнения работ при дополнениях (изменениях) определяется дополнительным соглашением.

3. ЦЕНА ДОГОВОРА И ПОРЯДОК РАСЧЕТОВ

3.1. Цена Договора составляет _____ (_____) рублей ___ (___) копеек, в том числе НДС - _____%, _____ (_____) рублей _____ (___) копеек (далее - Цена Договора), является твердой и определяется на весь срок исполнения договора.

3.2. Порядок оплаты услуг:

3.2.1. Сумма в размере _____ (_____) рубля 00 копеек, оплачивается Заказчиком в качестве предварительной оплаты (___%)в срок не позднее пяти рабочих дней после заключения договора.

3.2.2. Окончательная оплата работ в размере _____(_____) рубля 00 копеек, осуществляется Заказчиком на основании документов, представленных Подрядчиком:

- счета на оплату оставшейся стоимости работ;
- акта приемки работ и затрат по форме КС-2;

- справки о стоимости выполненных работ и затрат по форме КС-3.

3.3. Представленные документы рассматриваются Заказчиком в срок не более пяти рабочих дней с момента представления Подрядчиком. При отсутствии со стороны Заказчика претензий по количеству и качеству выполненных работ акт приемки работ подлежит подписанию им.

3.4. Оплата принятых работ осуществляется Заказчиком путем безналичного перечисления денежных средств на расчетный счет Подрядчика в срок не более семи рабочих дней со дня подписания акта приемки работ.

4. ПОРЯДОК СДАЧИ - ПРИЕМКИ ВЫПОЛНЕННЫХ РАБОТ

4.1. Приемка выполненных работ по п.п. 1.1. производится и оформляется двухсторонним актом выполненных работ.

4.2. Исполнитель обязан в 10-тидневный срок со дня получения претензии устранить выявленные дефекты.

5. ОТВЕТСТВЕННОСТЬ СТОРОН

5.1. За неисполнение или ненадлежащее исполнение обязательств по настоящему Договору стороны несут ответственность в соответствии с действующим законодательством.

5.2. Исполнитель гарантирует применение высококачественных материалов, соблюдение технологического процесса и безотказное функционирование изделий в течение___ (____) лет с даты их установки Заказчиком, при условии соблюдении правил эксплуатации изделий Заказчиком. Если в течение гарантийного срока в изделии будет обнаружен дефект, возникший по вине Исполнителя (применение некачественных материалов, нарушение технологии изготовления) Исполнитель в течение двух недель с момента принятия в письменном виде обоснованной претензии Заказчика, бесплатно устраняет дефект.

5.3. Стороны не несут ответственности за неисполнение обязательств, обусловленное обстоятельствами, возникшими в отсутствие вины какой-либо из сторон, помимо воли и желания сторон и которые нельзя предвидеть или избежать (форс-мажор), включая войну и военные действия, мобилизацию, гражданские волнения, эпидемии, землетрясения, наводнения, пожары, взрывы, экологические и природные катастрофы, акты органов государственной власти, существенно влияющие на выполнение обязательств. О наступлении и прекращении вышеперечисленных обстоятельств стороны немедленно оповещают друг друга. При этом, срок исполнения обязательств по договору соразмерно отодвигается на время действия этих обстоятельств и их последствий. Если обстоятельства непреодолимой силы действуют на протяжении 2 (двух) последовательных месяцев и не обнаруживают признаков прекращения, настоящий Договор считается расторгнутым с возвратом аванса (п.3.2 Договора).

6.ПРОЧИЕ УСЛОВИЯ

6.1. Все изменения и дополнения к настоящему Договору имеют силу лишь в том случае, если они совершены в письменной форме и подписаны обеими сторонами.

6.2. Стороны примут все меры к разрешению всех споров и разногласий, возникших при выполнении настоящего Договора или в связи с ним, путем переговоров.

6.3. Все споры и разногласия неурегулированные сторонами путем переговоров, подлежат рассмотрению в арбитражном суде Московской области.

7. ОСОБЫЕ УСЛОВИЯ. ИЗМЕНЕНИЕ И РАСТОРЖЕНИЕ ДОГОВОРА

7.1. Отказ от исполнения настоящего Договора и его досрочное расторжение допускаются по основаниям, предусмотренным гражданским законодательством РФ для отказа от исполнения (досрочного расторжения) договоров подряда, а также по решению суда.

8. СРОК ДЕЙСТВИЯ ДОГОВОРА

8.1. Договор вступает в силу с даты его подписания обеими сторонами и действует до момента исполнения сторонами своих обязанностей.

9. АДРЕСА И РЕКВИЗИТЫ СТОРОН

ИСПОЛНИТЕЛЬ	ЗАКАЗЧИК
Наименование юридического лица «_____» Юр. Адрес:_____ ИНН _____, КПП_____, р/с _____ к/с _____ Банк_____ БИК _____	Юр. Адрес: 111677, Москва, вн.тер.г. муниципальный округ Некрасовка, ул. Рождественская, д.34, этаж 1, помещ.VIII Факт. Адрес: 140070, Московская обл., округ Люберцы, рабочий поселок Томилино, ул. Потехина д.1Д. ИНН 7719127760/772101001 Р/сч:40703810940240100347 Кор/сч30101810400000000225 В ПАО СБЕРБАНК БИК 044525225 ОГРН 1037739457051
_____/ _____/ «___»_____20___г М.П.	Директор _____(Рябинов Ю.В.) «___»_____20___г М.П.

Приложение № 1
к договору от «__»_____20__г.

Техническое задание
на изготовление, замену оконно-балконных блоков и окон из 3-х камерного профиля ПВХ REHAU 60 мм.

1.Адрес выполнения работ: Московская область, городской округ Люберцы, рабочий поселок Томилино ул. Потехина д. 1Д. корпуса №1; №3;№4;№6;№8;№10;№12 .

2.Наименование работ: Изготовление, замена оконно-балконных блоков и окон из 3-х камерного профиля ПВХ REHAU 60 мм. и откосов.

3. Условия оплаты: аванс в размере 70% от суммы договора.

4. Срок сдачи работ: не позднее 40 рабочих дней со дня оплаты аванса.

5. Технические характеристики, количество

№ п/п	Наименование товара, работ (технические характеристики)	Количество
1.	Изготовление оконно-балконного блока ПВХ в соответствии с нижеуказанными характеристиками: Оконно-балконный блок ПВХ состоит из 2 элементов: Элемент №1 - стеклопакет: двухкамерный, толщиной не менее 32мм - цвет профиля: белый - профиль: 3 камерный REHAU 60 мм. (поливинилхлорид), морозостойкий уплотнительная резина термоэластопласт, -двойной контур уплотнения, уплотнительная резина с воздушной камерой -рама армированная -механизм открывающейся двери поворотный по ходу эвакуации на улицу - фурнитура однофазная, имеющая регулировку по прижиму - ручка белого цвета, тип алюминиевый - внутренние откосы: ПВХ сэндвич-панели белого цвета Элемент №2 - одностворчатое глухое окно - стеклопакет: двухкамерный, толщиной не менее 32мм - цвет профиля: белый - профиль: 3 камерный из ПВХ REHAU 60 мм. (поливинилхлорид), морозостойкий уплотнительная резина термоэластопласт, двойной контур уплотнения, уплотнительная резина с воздушной камерой, рама армированная - внутренние откосы: ПВХ сэндвич-панели белого цвета	6 шт.
2	Изготовление оконного блока ПВХ в соответствии с нижеуказанными характеристиками: -стеклопакет: двухкамерный, толщиной не менее 32мм с декоративной раскладкой 8мм (цвет белый, 8 полей в створке) - цвет профиля: белый - профиль 3 камерный из ПВХ REHAU 60 мм. (поливинилхлорид), морозостойкий уплотнительная резина термоэластопласт, двойной контур уплотнения, уплотнительная резина с воздушной камерой -рама армированная - внутренние откосы: ПВХ сэндвич-панели белого цвета - фурнитура: поворотно- откидная с режимом проветривания - ручка алюминиевая белого цвета с запирающимся на ключ замком -двустворчатое окно: левая створка поворотная, правая створка поворотно-откидная с режимом проветривания.	3шт.
3.	Предварительный контрольный замер, доставка к месту установки оконно-балконных блоков, окон и откосов по адресу: Московская область, городской округ Люберцы, рабочий поселок Томилино, ул. Потехина, д.1Д	

4.	Демонтаж старых оконно- балконных блоков и окон, откосов /монтаж новых оконно- балконных блоков и окон, откосов.	
5.	Вывоз мусора и отходов при установке.	

6. Общие требования к работам, требования к качеству, потребительским свойствам.

Изделия и материалы должны быть: новыми, соответствовать действующим ГОСТам, стандартам качества и иным требованиям, применяемым к данному виду изделий и работ в соответствии с законодательством РФ.

7. Требования к гарантийному сроку Гарантия качества должна распространятся на изделия, а также материалы и установку и должна составлять не менее 3 лет. Срок гарантии исчисляется со дня подписания сторонами закрывающих документов.

8. Время проведения работ по установке у Заказчика: с 9 00-18 00 часов в рабочие дни.

9. Конфигурация, примерные размеры и количество оконно-балконных блоков и окон:

Шесть комплектов оконно-балконных блоков ПВХ состоящих из 2-х элементов

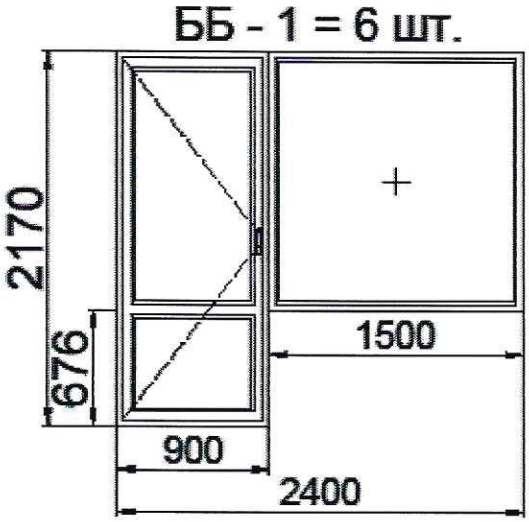

Три комплекта оконного блока ПВХ состоящего из 1-го элемента

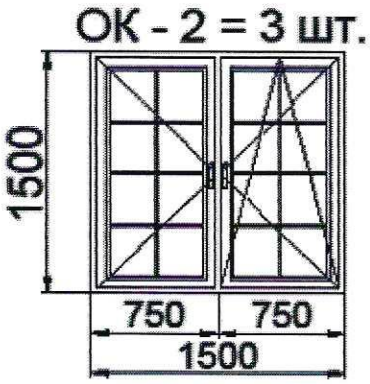

ИСПОЛНИТЕЛЬ	ЗАКАЗЧИК
_____/ _____/ «___»_____20___г М.П.	Директор _____(Рябинов Ю.В.) «___»_____20___г М.П.